ＬＳ ＰＡＲＴＳ(TRD)

ＭＳ３４２－５０００１／２／３
トランクスポイラー

取付・取扱要領書

この度はＬＳ ＰＡＲＴＳ（ＴＲＤ）トランクスポイラーをお買い上げ頂きありがとうございます。
本書には、上記商品の取付・取扱要領について記載してあります。
取付け前に必ずお読みのうえ、正しい取付け、取扱いを実施してください。
なお、本書は必ずお客様にお渡しください。

★本商品は未登録車への取付けは出来ません、取付けは車両登録後に行ってください。

■ 品番・適合

品番	塗装色	適合車種	型式	年式	備考
ＭＳ３４２-５０００１-Ａ０	ﾎﾜｲﾄﾉｰﾍﾞｱｶﾞﾗｽﾌﾚｰｸ（083）	LS	GVF5# VXFA5#	’１７．１０ ～	
ＭＳ３４２-５０００１-Ｂ３	ﾏﾝｶﾞﾝﾗｽﾀｰ（1K2）				
ＭＳ３４２-５０００１-Ｃ０	ﾌﾞﾗｯｸ（212）				
ＭＳ３４２-５０００１-Ｃ１	ｸﾞﾗﾌｧｲﾄﾌﾞﾗｯｸｶﾞﾗｽﾌﾚｰｸ（223）				
ＭＳ３４２-５０００２-ＮＰ	未塗装品（ﾌﾟﾗｲﾏｰ処理品）				
ＭＳ３４２-５０００３	共通品（212）				

＊ディーラーオプションを含み、他社製品との同時装着は出来ません。
※確認・本商品が到着後、すぐに本体に破損がないこと、付属品が全てそろっていることを確認してください。

■ 構成部品

	部品名	品番	数量	備考
①	トランクスポイラー		1	
②	クッション		1	
③	クリップナット		1	
④	型紙		1	Ａ３シール
⑤	取扱説明書		1	本書は大切に保管してください。

以下、MS342-50002-NP（未塗装品セット）のみに同梱

	部品名	品番	数量	備考
⑥	モール		各1	黒/グレー　Ｌ＝２７００㎜
⑦	ＰＡＣプライマー		1	Ｋ－５００

①

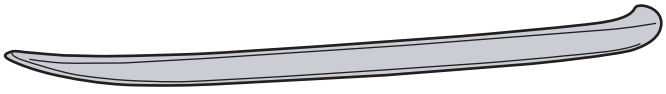

②

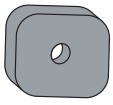

③

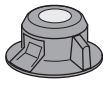

④

⑤

⑥

⑦

⑥⑦は未塗装品にのみ同梱

Racing Development TRD　トヨタ テクノクラフト株式会社

■取付・取扱上の注意

この取付･取扱要領書では安全にご使用いただく為に、特にお守り頂きたいことなどを、次のマークで表示しています。

⚠ 警告	この内容に従わず、誤った取付け、取扱いを行うと、人が死亡したり、重傷等を負う可能性がある内容について書かれています。
⚠ 注意	この内容に従わず、誤った取付け、取扱いを行うと、人が障害を負ったり、製品等の物的損害に結びつく可能性がある内容について書かれています。
アドバイス	スピーディーに作業していただく上で知っておいていただきたいことを記載しています。

確認　本商品が到着後、すぐに本体に破損が無いこと、付属品が全て揃っていることを確認してください。

確認　本商品は過去に事故歴のない車、事故歴があっても正常に修復された車には確実に装着出来ます。

⚠ 警告　取付作業は、必ず平坦な場所でエンジンを切り、サイドブレーキがかかっていることを確認後行ってください。不安定な場所で作業､車両が動く状態での作業は重大な事故原因となります。

⚠ 警告　エンジンルームやマフラー等の付近で作業を行う場合、ヤケド等の重大な怪我に注意してください。

⚠ 警告　本商品への改造･加工、適合車種以外への装着は絶対に行わないでください。破損や事故の原因となります。

⚠ 警告　取付けの際は、指定トルクに従って各タッピングスクリューを充分に締め付けてください。取付け時に緩みがあると徐々に緩みが大きくなり、脱落等により重大な事故、故障の原因となります。

⚠ 警告　取付け初期は、タッピングスクリューが緩みやすいので、数キロ走行後には必ず増し締めを行ってください。

⚠ 警告　取付け後、本商品と他の部品とが干渉していないかを確認してください。干渉している場合は、本商品を購入した販売店にご相談ください。そのまま走行すると破損や故障の原因となります。

⚠ 警告　本商品装着後に、衝突等の強い衝撃を受けた場合、取付部分や本体に変形や破損、故障を生じる場合がありますので、直ちにご使用を中止し、整備工場にて点検を受けて下さい。

⚠ 警告　走行中に異常な振動や異音等を感じたら直ちに安全な場所に停車し、レクサス販売店にて点検を受けてください。
そのまま走行を続けますと、車両の破損や事故の原因となります。

⚠ 警告　本商品は舗装路での走行を想定して設計されています。悪路や雪道での走行は、商品によっては破損の原因になりますのでお止めください。

⚠ 警告　本商品には十分な強度・耐久性を持たせてありますが、保管条件や取扱条件、走行条件によっては破損、故障が起こる可能性があります。保管、取付作業、ご使用に際しては十分にご注意ください。

⚠ 注意　本商品の交換･取付作業は必ずレクサス販売店で実施してください。

⚠ 注意　本商品の取付の際は本書を良くお読み頂き、注意・警告事項を守って作業を行ってください。

⚠ 注意　本商品は各構造基準に適合しているため、車検時も通常の検査と同様に受けられます。ただし適合車種以外に装着した場合、またはその他の部位を改造しているなどの使用状況によっては、その限りではありません。

⚠ 注意　未塗装品セットは車両の外板色に合わせた塗装が必要になります｡強制乾燥させる場合は製品が変形しないように固定し、70℃以下で乾燥させてください。

⚠ 注意　未塗装品を塗装前に脱脂する場合、IPA又はホワイトガソリンを使用し、シリコンオフ及びシンナーは使用しないでください。

⚠ 注意　焼付け塗装の際に､乾燥温度を70℃以上に上げますと､製品に変形や割れが発生しますので､乾燥温度には十分注意してください。

⚠ 注意　車両部品の脱着および車両へのフロントスポイラーの取付け時の傷付き防止のため、作業前に保護シートを準備し、取付け作業は必ず保護シートの上で行ってください。
また、取付け作業時には車両部品に傷を付けないように十分に注意してください。

⚠ 注意　両面テープの接着力最大限に発揮させる為貼付け作業前に両面テープ部及び車両の貼付け部をドライヤー等で約40℃程度に暖めて下さい。

⚠ 注意　お手入れの際には、シンナー、ガソリン等の有機溶剤は使用しないでください。変色・変形の原因となります。

⚠ 注意　取付作業や走行により、車両本体、または本商品が損傷した場合のクレームには応じかねます。
上記の事項と本書の装着要領を必ずお守りください。

■ 目次

１．表紙、適合表、構成部品表、構成部品図・・・・・・・・・・・・・・・・・・・・・・１
２．取付・取扱上の注意(作業者の方へ)・・・・・・・・・・・・・・・・・・・・・・・２
３．目次、取付けに必要な工具・保護具・消耗品、取付構成図・・・・・・・・・・・・３
４．取付要領、モール設定　推奨カラー表・・・・・・・・・・・・・・・・・・・・・３～８
５．取付け後の確認・点検・・・・・・・・・・・・・・・・・・・・・・・・・・・・・９

■ 取付けに必要な工具・保護具・消耗品

マスキングテープ・ホワイトガソリン又はイソプロピルアルコール（ＩＰＡ）・清潔なウエス
ドリル（φ３、φ７、φ１０）・キリ・ガムテープ・ケガキ針

■ 取付構成図

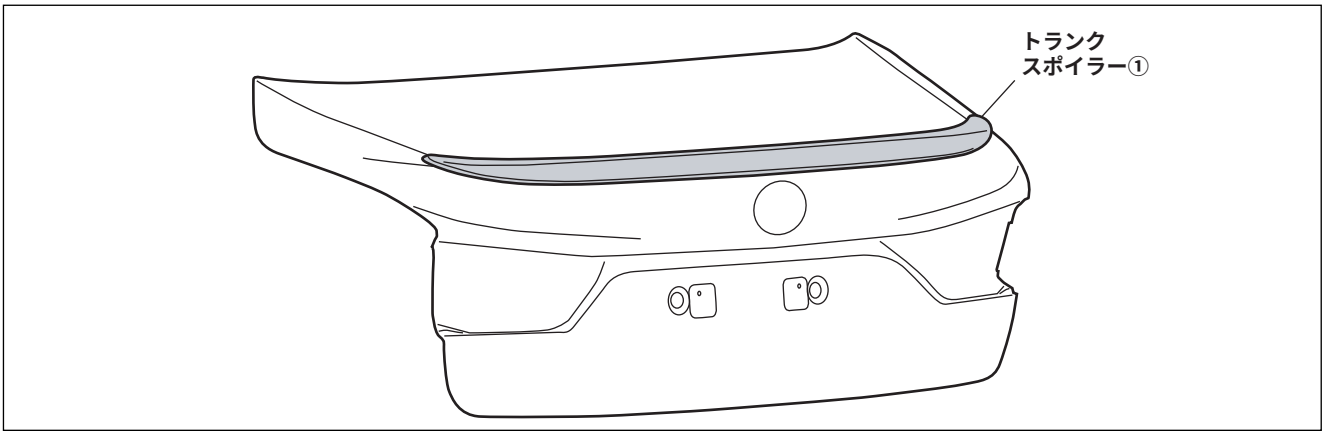

■未塗装品の取扱いについて

下記は、未塗装品の塗装前、塗装後の作業を記載しています。下記要領に従い作業を行ってください。

□トランクスポイラーの塗装

※本取付・取扱要領書は、主にＬＨを示しております、ＲＨも同様に行ってください。

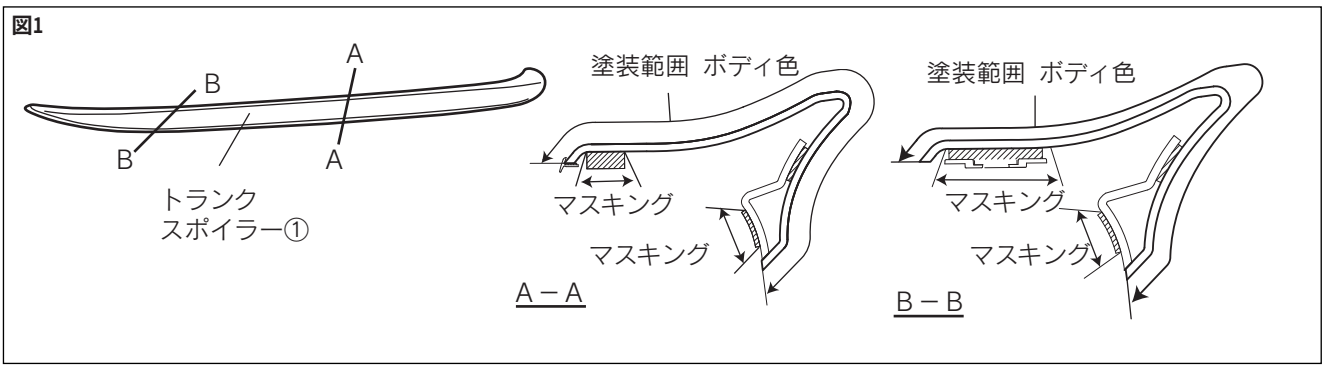

1. 図１のようにトランクスポイラー①をボディ色で塗装する。

⚠注意：脱脂をする場合は、ＩＰＡ又はホワイトガソリンを使用し、シリコンオフおよびシンナーは使用しないでください。プライマーが溶ける恐れがあります。

⚠注意：モール貼付面、両面テープには、絶対に塗装しないでください。接着力が低下します。マスキングテープを貼るなどして、対応してください。

⚠注意：乾燥温度を70℃以上に上げますと､製品に変形や割れが発生しますので乾燥温度には十分注意してください。強制乾燥させる場合は製品が変形しないように固定してください。

□モールの貼付け

図2

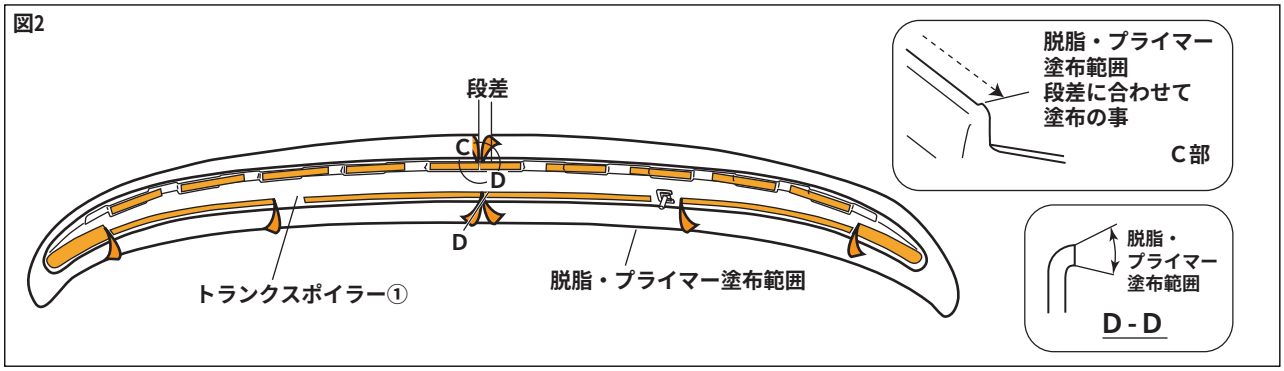

1. 図２のようにモール貼付け部の汚れを取除き、ＩＰＡ又はホワイトガソリンで一方向にふいて脱脂し、ＰＡＣプライマー⑦を塗布する。

⚠注意：脱脂を行う際、上記以外の溶剤は使用しないでください。油脂分が残り、テープが剥がれる原因になります。又、プライマーのはみ出しは、シミの原因になりますので注意してください。

アドバイス：脱脂、プライマー塗布後は、１０分以上乾燥させてください。

図3

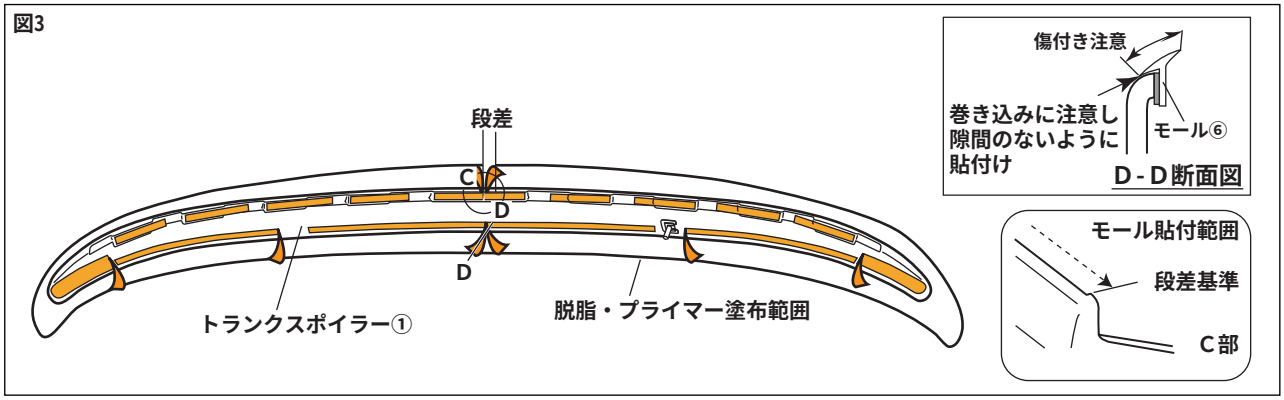

2. 図３のようにトランクスポイラー①に、モール⑥の離型紙を剥がしながら貼付け、確実に圧着する。
{４９Ｎ（５ｋｇｆ）以上}

アドバイス：モールは長めに設定されているので､長さを合わせてハサミ等で切り落としてください。

⚠注意：両面テープの接着力最大限に発揮させる為、貼付け作業前に両面テープ部及びスポイラーの貼付け部をドライヤー等で約４０℃程度に暖めてください。

⚠注意：モールは、二色同梱されています。塗装色に合わせて、モール色を選択し貼付けてください。

■ モール設定　推奨カラー表

カラーNo.	カラー名	推奨モール色
０８３	ホワイトノーヴァガラスフレーク	グレー
０８５	ソニッククォーツ	グレー
１Ｊ２	ソニックシルバー	グレー
１Ｊ７	ソニックチタニウム	グレー
１Ｋ２	マンガンラスター	ブラック
２１２	ブラック	ブラック
２２３	グラファイトブラックガラスフレーク	ブラック
３Ｒ１	レッドマイカクリスタルシャイン	ブラック
３Ｕ３	ソニックアゲート	ブラック
４Ｕ７	スリークエクリュメタリック	グレー
４Ｘ２	アンバークリスタルシャイン	ブラック
８Ｘ１	ヒートブルーコントラストレイヤ	ブラック
８Ｘ５	ディープブルーマイカ	ブラック

□取付準備

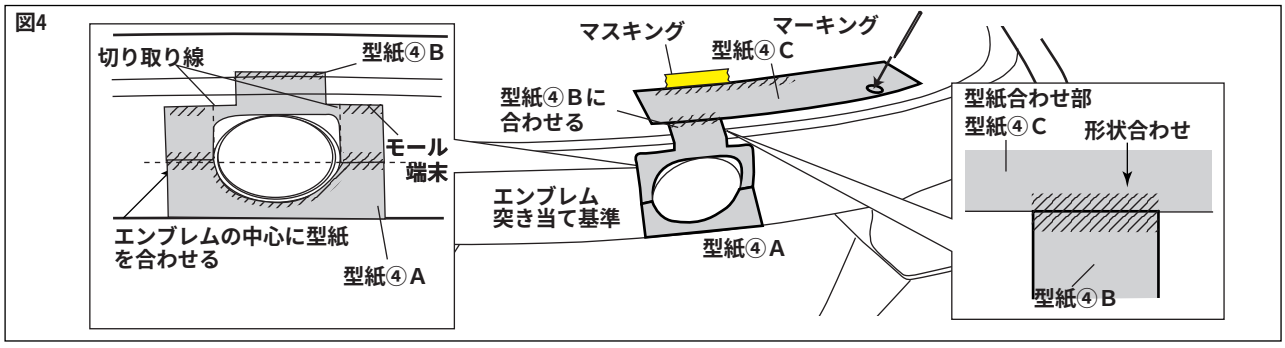

1. 車両修理書に従い、トランクからインナートリムを取外す。

⚠注意：取外した車両部品は再使用しますので、無くさない様に必ず保管してください。

2. 図４のように型紙④Ａ、Ｂ、Ｃを貼付け、各部マーキングと位置合わせ用のマスキングテープを貼付ける。

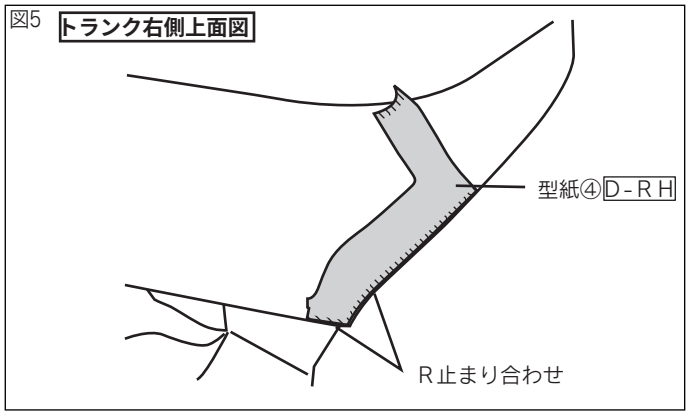

3. 図５のように、車両トランクの端の
Ｒ止まりに合わせて型紙④Ｄを貼付ける。
（左右各１箇所）

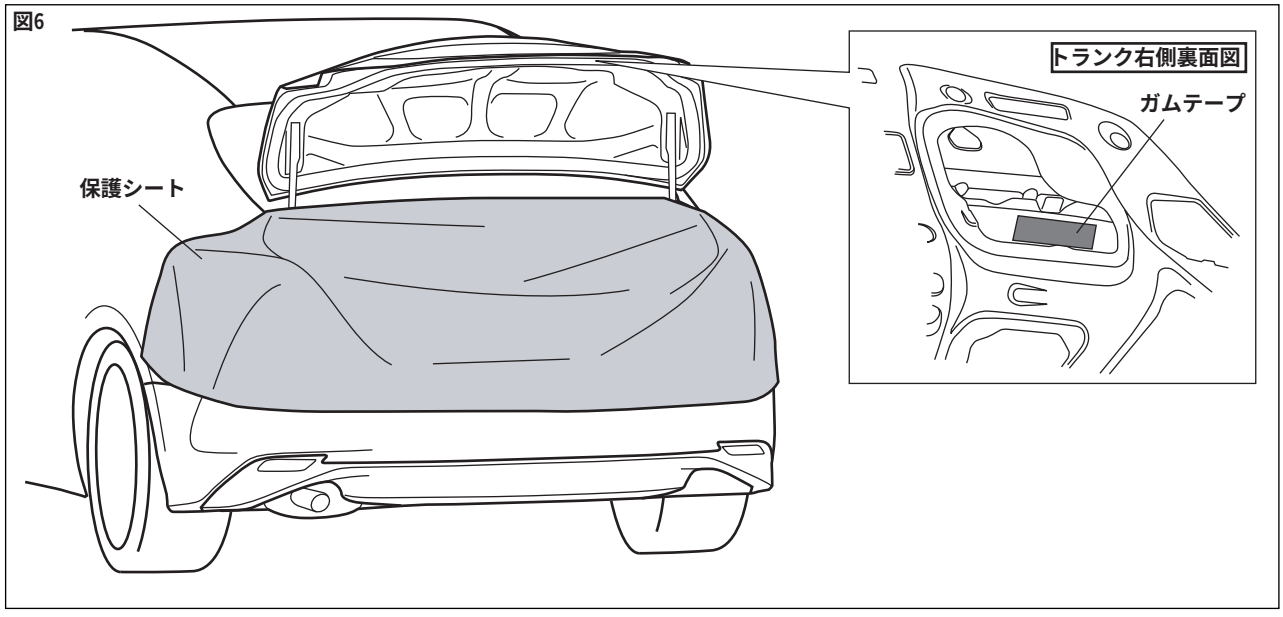

3. 図６のようにキリ粉の飛散防止のため保護シート等で車両を養生して、取付穴加工部の裏側にガムテープを袋状に貼付ける。
（１箇所）

アドバイス：ガムテープの貼付は、穴あけ加工部のマーキング後に行ってください。

⚠注意：穴あけ加工時はトランクコート内に切粉が飛散しない様に穴あけ部の裏側にガムテープ等を使い袋状（受け皿になる）に張り付けて養生してください。

⚠注意：穴あけ加工後は、切粉を十分に除去してください。

図7

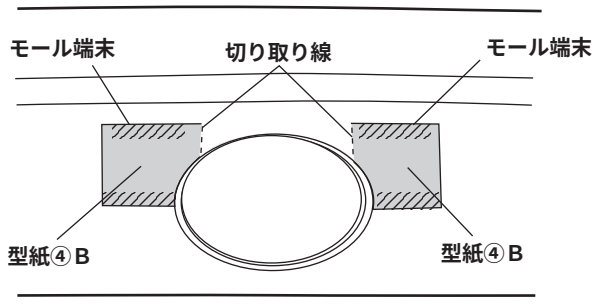

5. 図７のように、型紙④Bを切り取り線に沿って型紙を切り取る。

図8

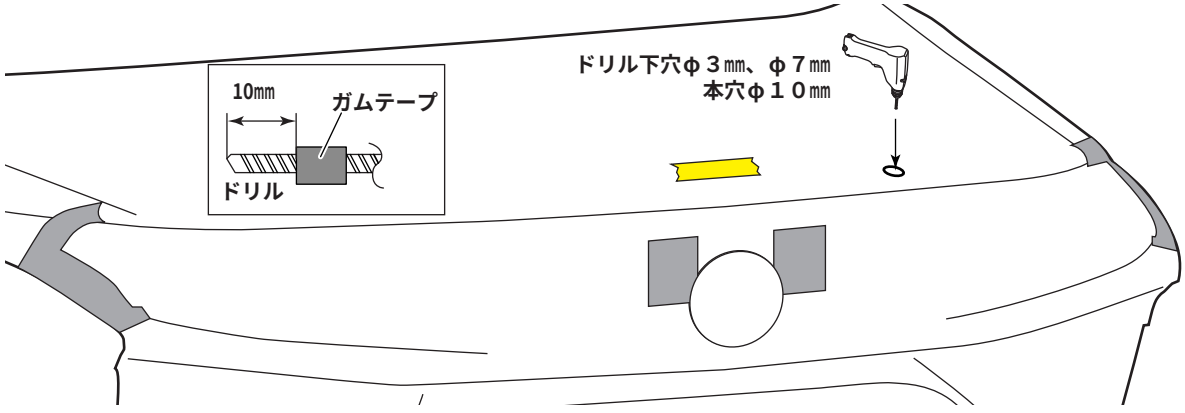

6. 図8のようにφ３、φ７、φ１０のドリルの先端にストッパーになるようにガムテープを巻きつけ、トランクのマーキング位置に、φ３とφ７のドリルで下穴加工を行い、φ１０のドリルで本穴加工を行う。（１箇所）

7. 要領３で貼付けたガムテープを取外し、キリ粉を十分に除去する。

アドバイス：穴あけ加工時、ドリルは穴あけ面に対して垂直にし、マーキング位置からズレないように注意してください。

⚠注意：作業時は保護メガネを着用してください。

⚠注意：バリを取除く時には、穴径が大きくならないように注意して行ってください。

⚠注意：穴あけ加工時は、トランク内の配線等を傷つけないように注意してください。

図9

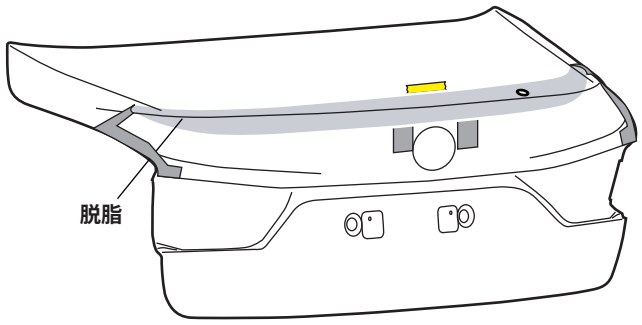

8. 図９のようにトランクスポイラー①取付部の汚れを取り除き、ＩＰＡ又はホワイトガソリンで一方向にふいて脱脂する。

アドバイス：脱脂作業要領書（別紙）を参照してください。

アドバイス：脱脂作業を行う際は、換気に注意して、火気を近づけないよう注意してください。

図10

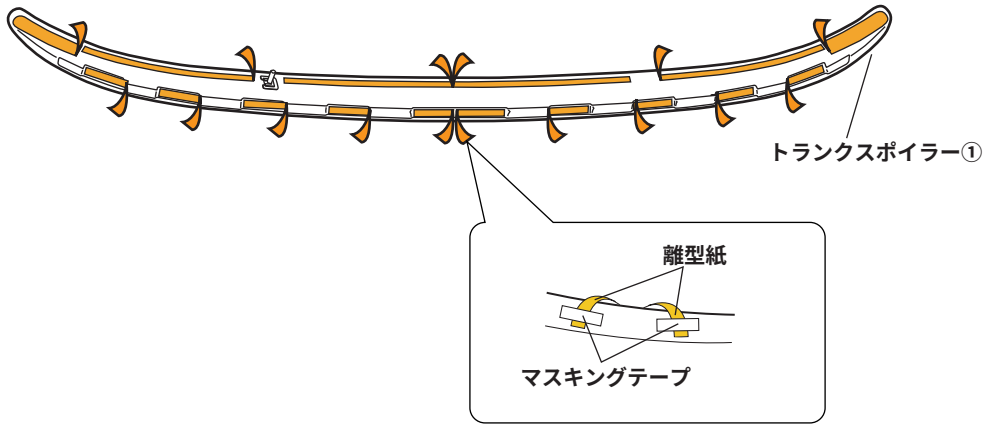

9. 図１０のようにトランクスポイラー①の離型紙を、中央から外側に約３０㎜剥がし、マスキングテープ等で表側に貼付ける。（１６箇所）

⚠注意：指示部以外の両面テープの離型紙をすべて剥がしてしまうと、正しい取付位置に取付けが出来なくなります。

図11

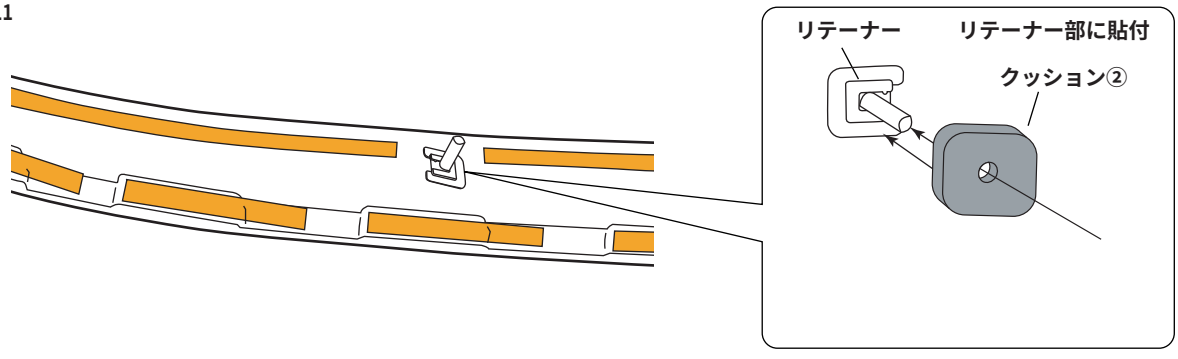

10. 図１１の拡大図ようにトランクスポイラー①に付いているリテーナーに、クッション②を差し込む。（１箇所）

□取付要領

図12

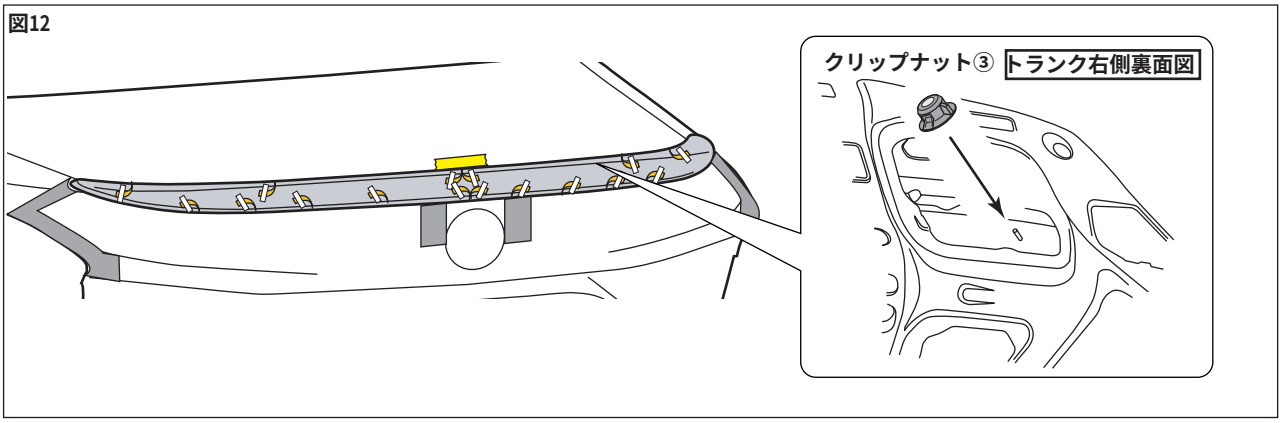

1. 図12のようにトランクにトランクスポイラー①をかぶせ、クリップナット③で仮締めをする。
（１箇所）

図13

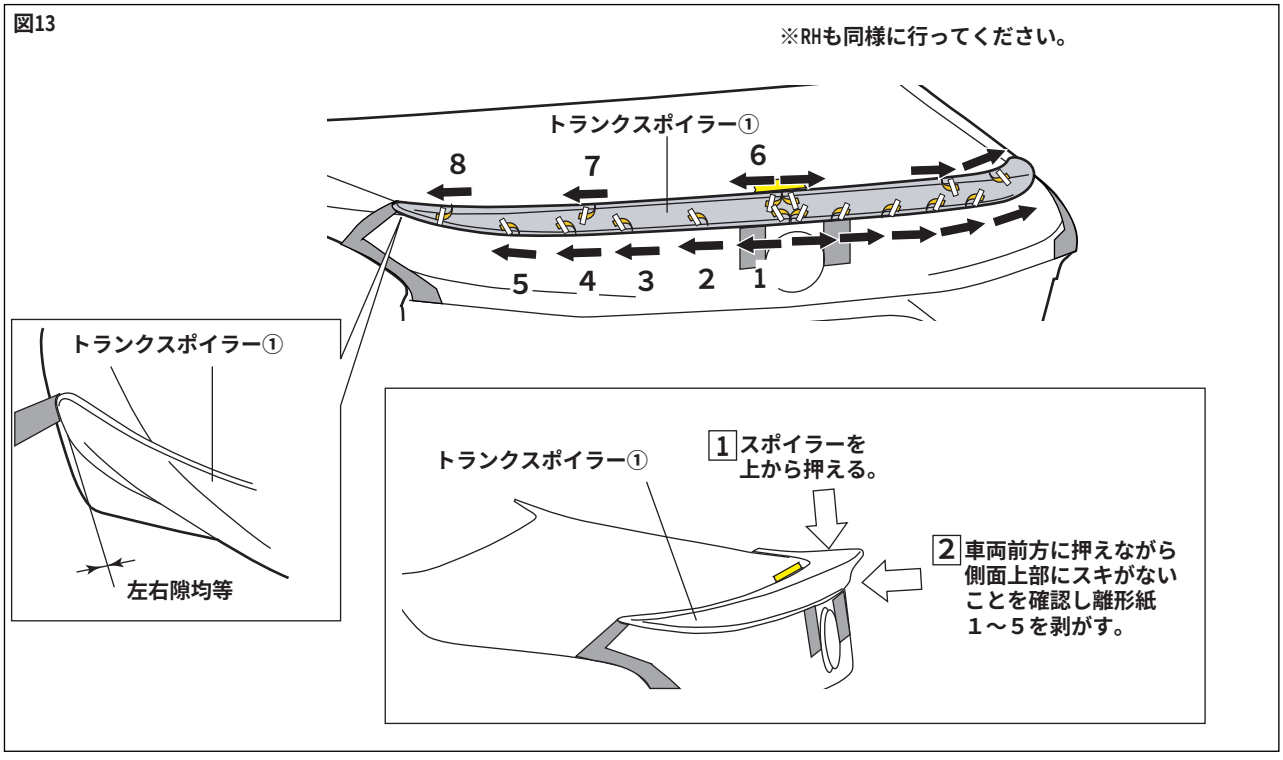

2. 図13のようにトランクスポイラー①とトランクの各部に左右差やスキがないように確認しながら、両面テープの離型紙を番号順に剥がしながら貼付け圧着する。｛４９Ｎ（５ｋｇｆ）以上｝　（１２箇所）

⚠注意：両面テープの接着力最大限に発揮させる為、貼付け作業前に両面テープ部及び車両の貼付け部をドライヤー等で約４０℃程度に暖めてください。

⚠注意：両面テープの離型紙を指示した順に剥がさなかった場合、隙が発生する恐れがあります。

⚠警告：両面テープは十分に圧着して下さい。圧着が不十分な場合は、浮き剥れの発生する恐れがあります。

⚠注意：両面テープ接着後２４時間以内は洗車しないでください。

アドバイス：両面テープの接着力は安定するまでに３～５時間程度必要です。製品の取付け後は、最短３時間程度、強い振動や風圧（車両の移動を含む）が、かからないようにオープンタイム（静止時間）をお取りください。

図14

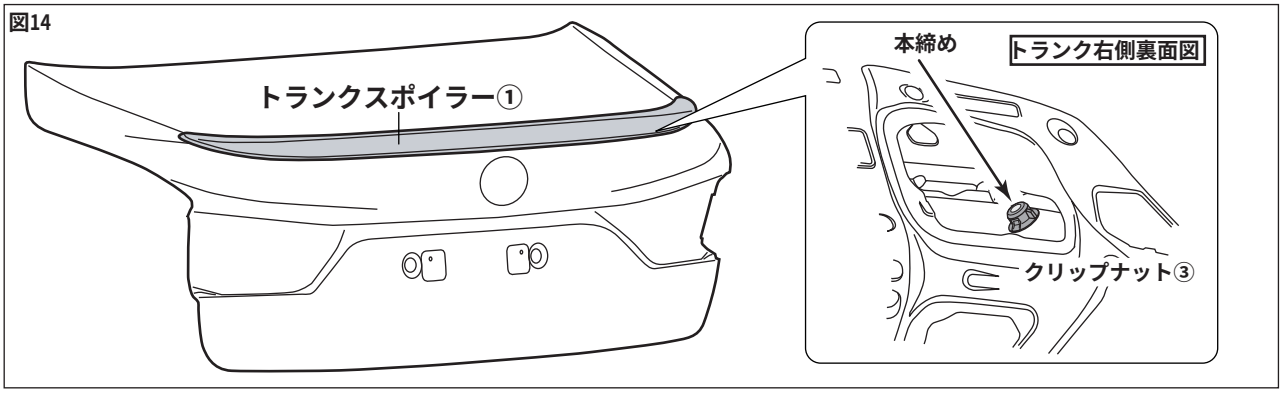

3. 図14のようにクリップナット③を本締めする。（1箇所）
4. 型紙とマスキングテープを剥がす。
5. 車両修理書に従い、インナートリムを復元する。

■ 取付完了後の点検・注意事項

1．トランクスポイラーが両面テープにて、車両に確実に取付けられているか点検する。
2．トランクスポイラー及び車両部品に傷を付けていないか点検する。
3．製品全周に渡り、浮き、剥がれの無い事を確認する。